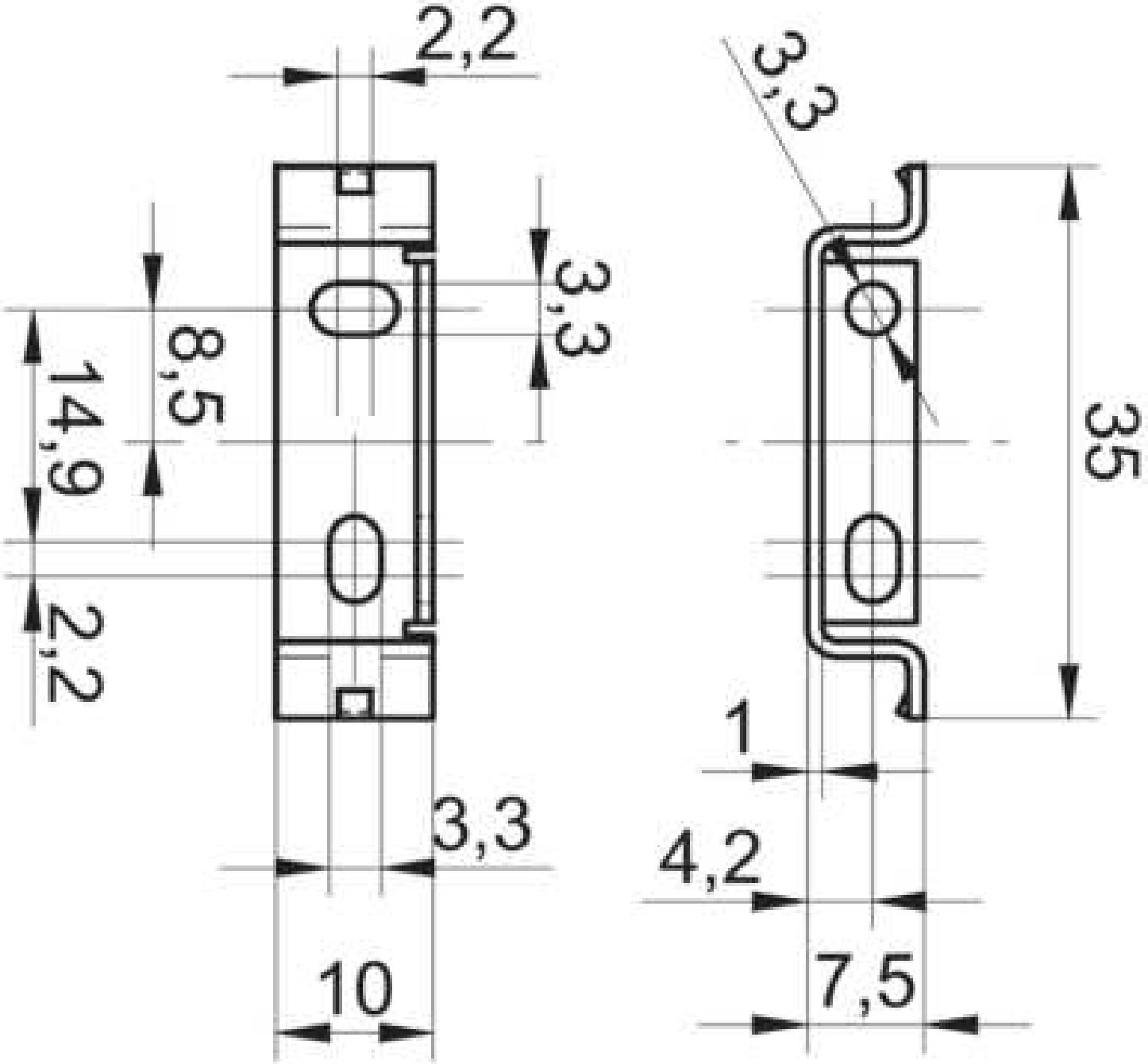
2,2
3,3
8,5
14,9
2,2
3,3
10
3,3
35
1
4,2
7,5