Alle Rechte vorbehalten/ *All rights reserved*

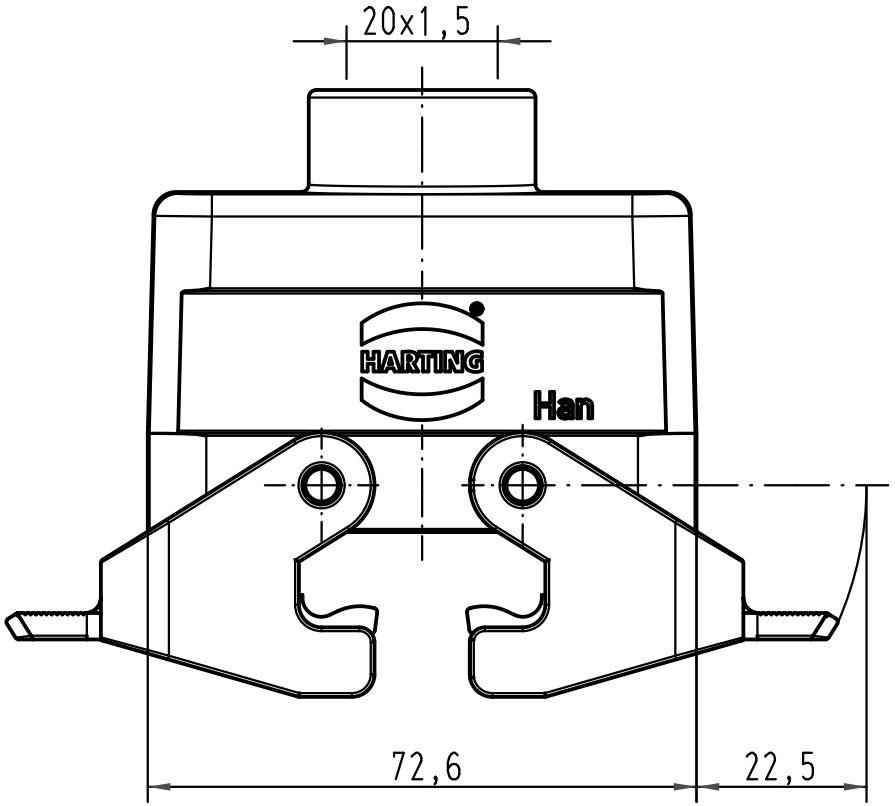

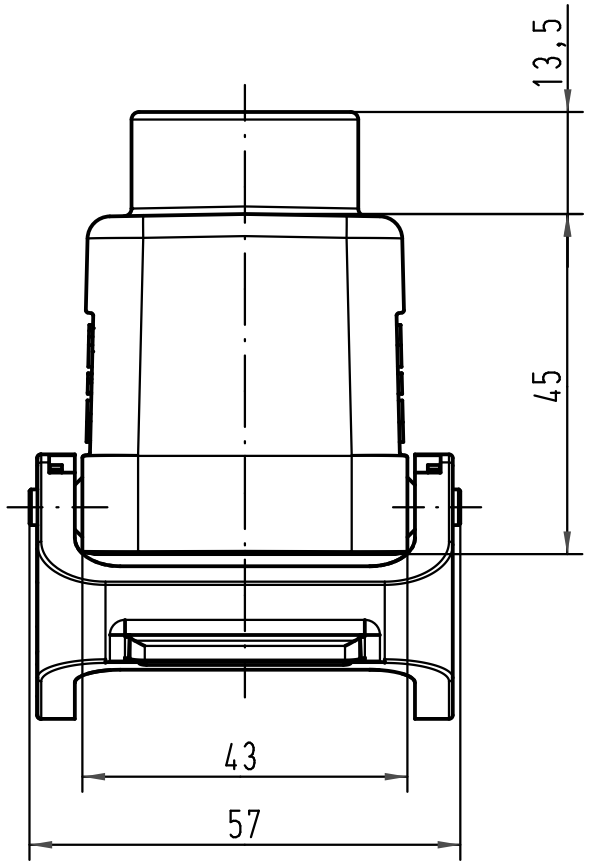

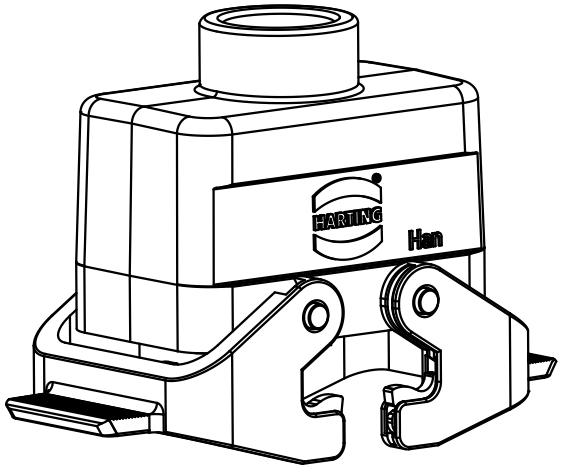

All Dimensions in mm Original Size DIN A 4			Techn. Character.			Nicht tolerierte Maße/ *Free size tolerances*
				Dat.	Name	Maßstab/ *Scale*
			Detail.	27.04.09	ML	1:1
			Insp.		Sch	
			Stand.			
B	20.05.10	ML	HARTING Electric GmbH & Co. KG D-32339 Espelkamp			Han 10B-gg-QB-M20 Tüllengehäuse/ *hood*
A						TB 19 30 010 1430
Mod.	Dat.	Name				Sub. f. TB 19 30 010 1430 v. 22.11.00

Blatt/ *page* /