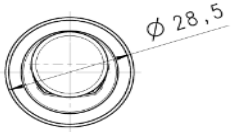

Darstellung ohne Montage-Mutter
view without mounting-nut

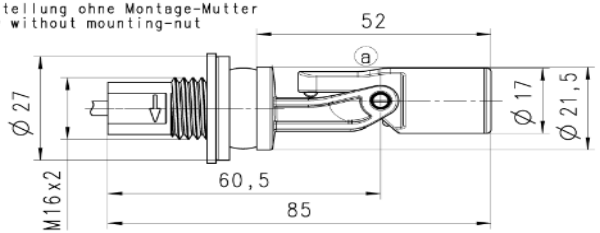

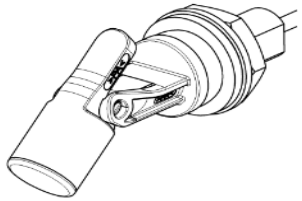

Kabel Typ / cable type:
LIYY öw 2x0,25mm²
1000 ± 30

Dichtmanschette
sealing sleeve
Material: TPE

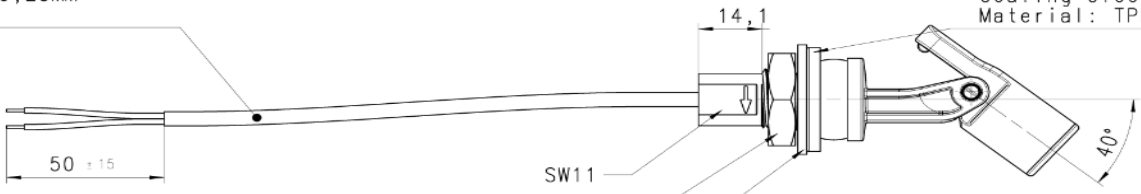

(b) Einschaltpunkt bei einer Neigung von α12°±4° am Drehpunkt vom Schwimmer, gemessen ohne Medium, max. 3 mm Wandstärke, Einbauöffnung ø22-23 mm max. Anzugsdrehmoment 1,8 Nm (bei Bohrung Ø 23 mm).

Switch-on point with an inclination of α12°±4° at the top of the switch, measured in the air, max. 3 mm wall thickness, case size ø22-23 mm starting torque 1,8 Nm (with mounting hole Ø 23 mm)

Einbauvarianten
possible mounting positions

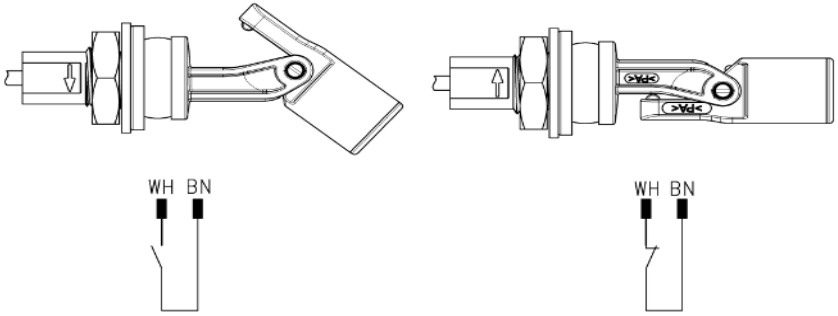

TECHNISCHE DATEN / **TECHNICAL SPECIFICATION**

Schaltspannung:	max. 250 V	switching voltage
Schaltstrom:	max. 1 A	switching current
Schaltleistung:	max. 50 W / VA	switching power
Kontaktart:	A oder B je nach Einbaulage N/O or N/C depend on mounting position	contact form
Mediumdichte:	min. 0,6	medium density
Schutzart:	IP 67 DIN EN 60529	protection class
Betriebstemperatur:	-25°C...+105°C	operating temperature

Verwendung elobau				Allgemeintoleranz DIN ISO 2768 v Winkel-,Form-,Lagetol. DIN ISO 2768 vL	Tolerierung ISO 8015	Maßstab 1:1	Gewicht
b	150624	21.12.15	brtlu			Werkstoff PA12 schwarz PA12 black	
					Datum / Name	Benennung Klappschwimmer Float Switch side mount	
				Bearb.	05.09.12 / tolyu		
				Gepr.	22.12.15 / rolfr		
Zust	Aenderung	Datum	Name				
Status Freigabe				elobau sensor technology		Nummer 204KS14DT1H	K1
						Ers. fuer	Ers. durch

nicht maßstabsgetreu
Fügen diese Zeichnung behalten wir uns alle Rechte vor. Sie darf ohne unsere Zustimmung weder vervielfältigt noch an Dritte zugänglich gemacht werden
CAD System Unigraphics