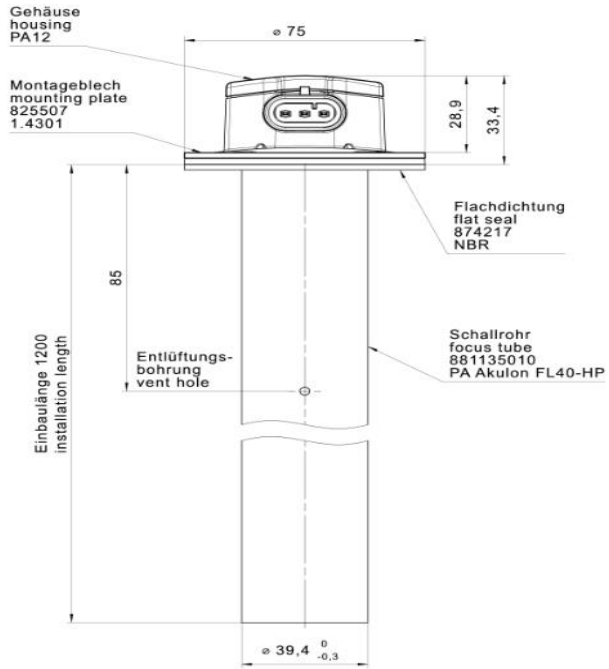

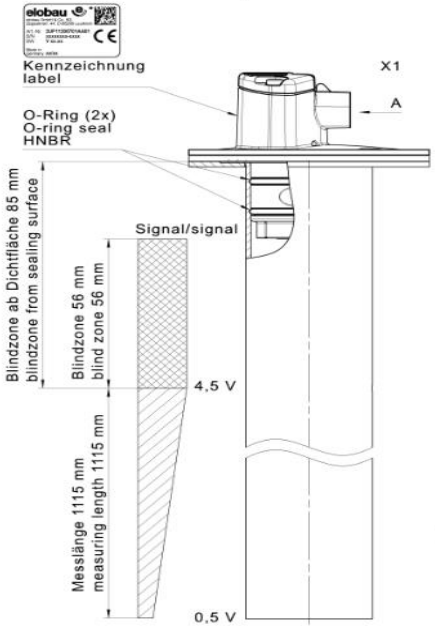

Befestigungsschrauben:
Anzugsdrehmoment 2 Nm
Schrauben über Kreuz anziehen

bolts for fixation:
torque 2 Nm
fasten bolts in a diagonal pattern

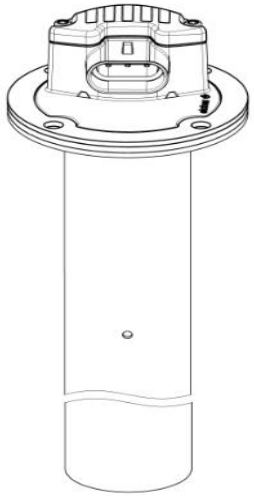

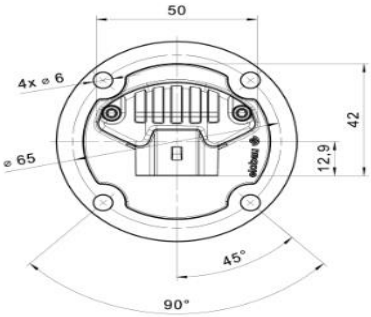

Stecker / connector X1
Ansicht / view "A"

AMP Superseal 1.5 Series
Housing 282105-1
Terminal 282109-1
Rubber seal 281934-2

Stecker / connector X1

PIN	Funktion / function
1	UB
2	Signal
3	GND

TECHNISCHE DATEN		TECHNICAL SPECIFICATION
Elektrische Daten		**electrical specification**
Betriebsspannung	8...36 V	operating voltage
Stromaufnahme	10...35 mA	current consumption
Ausgangssignal	0,5 - 4,5V	output signal
Ausgangssignal	über 1 sec. gemittelt averaged over 1 sec.	output signal
Lastwiderstand	min. 270Ω	load resistance
Mechanische Daten		**mechanical specification**
Messlänge	1115 mm	messure length
Blindzone	56 mm	blind zone
Blindzone ab Dichtfläche	85 mm	blind zone from sealing surface
Auflösung	ca. 1 mm	resolution
Wiederholgenauigkeit	± 2 mm (± 15 mm bei/at > 6°)	repeatability
Einbaulage	max. Meßwinkel zur Mediumoberfläche 10° max. measurement angle to medium surface 10°	mounting position
Gewicht	ca. 291 gr	weight
EMV		**EMC**
Baumaschinen	DIN EN 13309	construction machinery
Land- und forstwirtschaftliche Maschinen	DIN EN ISO 14982*	agricultural and forestry machines
Erdbaumaschinen	ISO 13766	earth-moving machinery
Allgemein		**general**
Betriebstemperatur	-40°C...+105°C	operating temperature
Schutzart Gehäuseoberteil	IP 67 DIN EN 60529 / IPX9K nach ISO 20653	protection class upper housing
Schutzart tankseitig	beständig gegen Diesel und Biodiesel immune against diesel and biodiesel	protection class tank side

Verwendung	Allgemeintoleranz DIN ISO 2768 v Winkel-,Form-,Lagetol. DIN ISO 2768 vL	Tolerierung ISO 8015	Maßstab 1:1 Gewicht Werkstoff
	Datum / Name Bearb. 09.11.15 br1lu Gepr. 12.11.15 pi1ro		Benennung Niveaugeber Ultraschall FZ
Zust. Aenderung Datum Name Status Freigabe	elobau sensor technology		Nummer 2UF11200701AA01 Ers. fuer / Ers. durch

nicht maßstabsgetreu

Fast diese Zeichnung behalten wir uns alle Rechte vor. Weitergabe sowie Vervielfältigung, wieder verwertbarkeit, noch an Dritte zugänglich gemacht werden.

CAD System Siemens NX