Josef Barthelme GmbH & Co. KG
Oedenberger Straße 149
D-90491 Nürnberg
www.barthelme.de
info@barthelme.de

Datenblatt / Data Sheet

Trient Einbaustrahler

Trient recessed spotlight

Technische Daten / Technical data

Bezeichnung / Description	Eigenschaften / Characteristics					
Artikelnummer / Item no.	**62515215**	**62515226**	**62515267**	**62515115***	**62515126***	**62515127***
Farbton / Colour	kaltweiß cool white	weiß white	warmweiß warm white	kaltweiß cool white	weiß white	warmweiß warm white
Typ. Farbtemperatur / Typ. colour temp.	5700K	4000K	2700K	5700K	4000K	2700K
Betriebsspannung / Operating voltage	--			10-28V DC		
Betriebsstrom / Operating current	700mA			--		
Gesamtleistung / Total power	2.5W					
Typ. Lichtstrom / Typ. luminous flux	215lm	180lm	150lm	215lm	180lm	150lm
Beleuchtungsstärke in einem Meter Illuminance @ 1m	660lx	450lx	350lx	660lx	450lx	350lx
Abstrahlwinkel / Beam angle	40°					
Max. Temp. tc / Max. temp. tc	+70°C					
Umgebungstemp. ta / Ambient temp. ta	-20°C ~ +35°C					
Abmessungen Ø / Dimensions Ø	Ø = 50 mm (Siehe Abbildung 1 / see figure 1)					
Einbaugröße Ø / Built-in size Ø	43.0mm					

Wichtig: **Anschluss der LED Module nur bei ausgeschalteten Treiber.** ***DC-Ausführung mit integrierten Treiber / *DC-Model with integrated driver**

Important: Connection of LED modules only when drivers are switched off.

Abmessungen / Dimensions

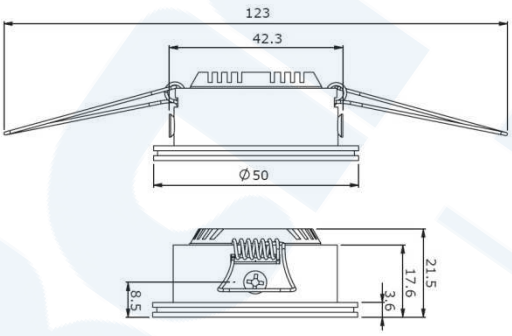

1)

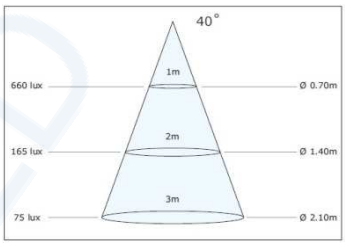

2)

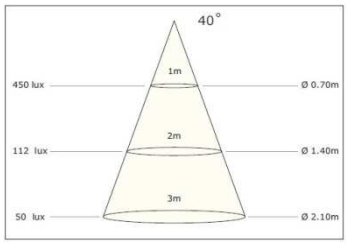

3)

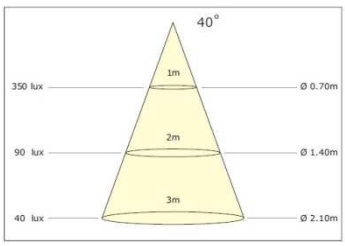

1) tageslicht / daylight

2) weiß / white

3) warmweiß / warm white