Copying of this document and giving it to others and the use or communication of the contents thereof, are forbidden without express authority. Offenders are liable to the payment of damages. All rights are reserved in the event of the grant of a patent or the registration of the utility model or design

Weitergabe sowie Vervielfältigung dieser Unterlage, Verwertung und Mitteilung ihres Inhalts nicht gestattet, soweit nicht ausdrücklich zugestanden. Zuwiderhandlungen verpflichten zu Schadenersatz. Alle Rechte für den Fall der Patenterteilung oder Gebrauchsmuster-Eintragung vorbehalten

INDUSTRIAL@AMPHENOL
TRUSTED GLOBALLY

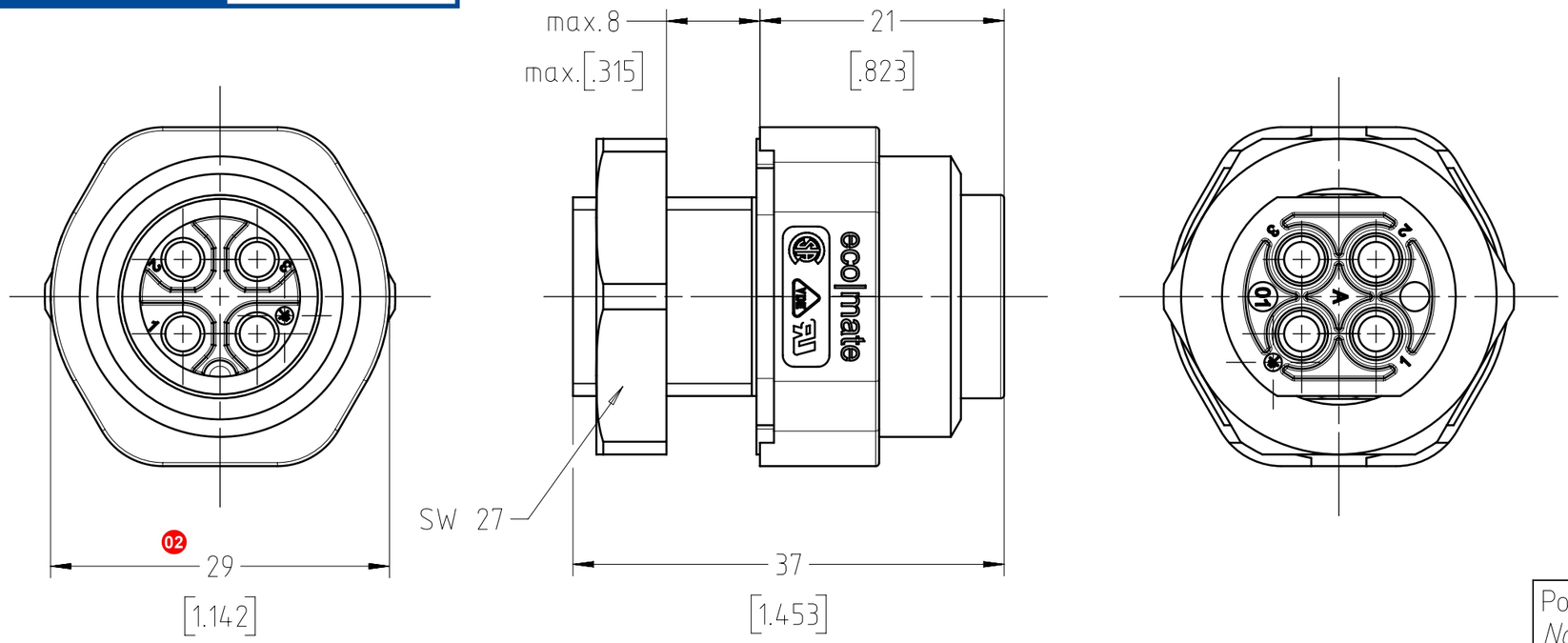

Polzahl *No. of contacts*	3+PE
Anschlussart *Termination*	crimpen *crimp*
Anschlussquerschnitt *Wire gauge*	0,5-2,5mm² *AWG 20-14*
Bemessungsspannung *Rated insulation voltage*	400V
Strombelastbarkeit *Current carrying capacity*	18 A / +40°C *18 A / +104°F* 02
Betriebstemperatur *Operating temperature*	-40°C ... +100°C *-40°F ... +212°F*
Schutzart *Protection class*	IP 65 / IP 67
Werkstoff Gehäuse *Housing material*	Polyamid schwarz *polyamide black*
Verriegelung *Locking system*	Schraubverriegelung *threaded coupling*

Mögliche Montagelöcher
possible mounting holes

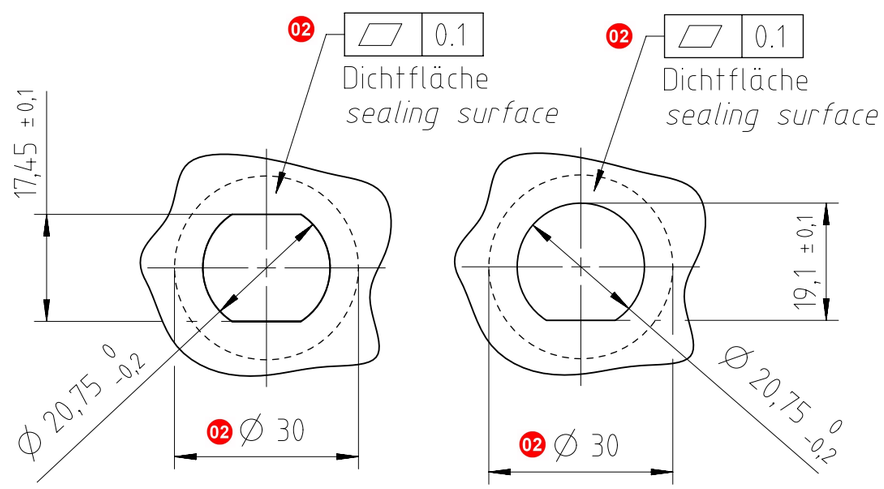

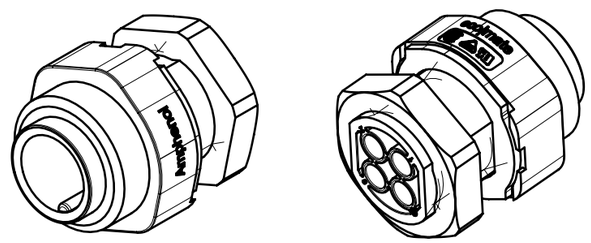

Crimpkontakte bitte separat bestellen
Please order crimp contacts separately

Alle technischen Daten wurden unter Laborbedingungen ermittelt und können im Praxisbetrieb abweichen. Es handelt sich bei den Angaben weder um Beschaffenheits- noch um Haltbarkeitsgarantien.
All technical data have been measured in a laboratory environment and can be different during practical usage of the product. Any product information is for descriptive usage only and not legally binding; particulary the information does not constitute or provide any legal guarantees ("Beschaffenheitsgarantie" or "Haltbarkeitsgarantie").

Index	Änderung / *Description*	Datum / *Date*	Name
02	201900003	18.02.2019	MTOLK
01	201700209	26.06.2018	MTOLK

Gewicht (errechnet) / *Calc WT* :
Prüfmaß / *Testdimension*
Teileindex / *Partindexnumber:*
Bagatelle change:

Zul. Abw. / *Tolerances* : ISO 2768-c
DIN / ISO 13715

Gez. / Drawn	22.06.2018 MTOLKSDORF
Status	Released
Gepr. / Checked	18.02.2019 MGRIMM

Amphenol Tuchel Industrial GmbH

Maßstab / *Scale* : 2:1 ; 1:1 | A3

CUSTOMER DRAWING

Gerätstecker 3+PE
male cable connector

M C016 10P003 810 12

Blatt / *Sheet* 1 / 1 Bl.

Ers. f. / *Replacement for* :

FA/2018-004507
NXM-V02