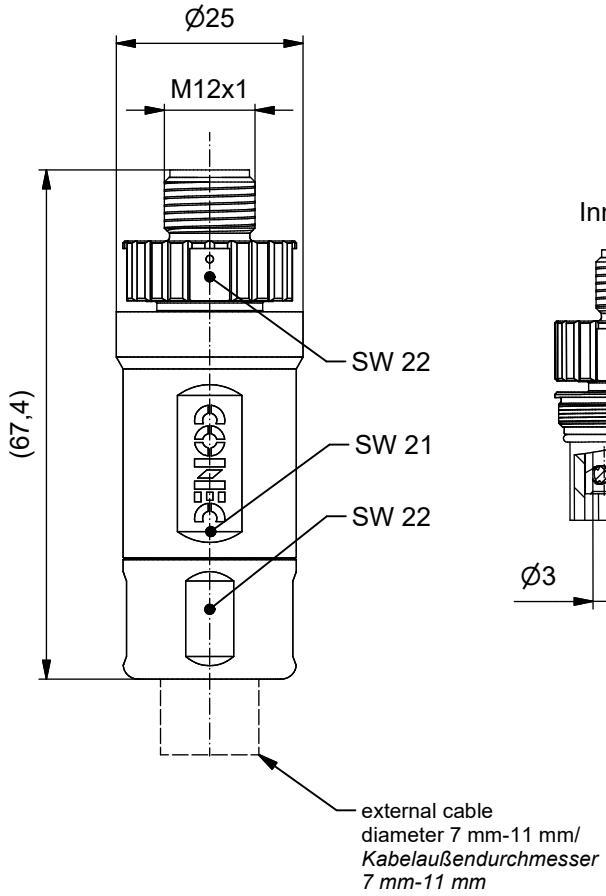

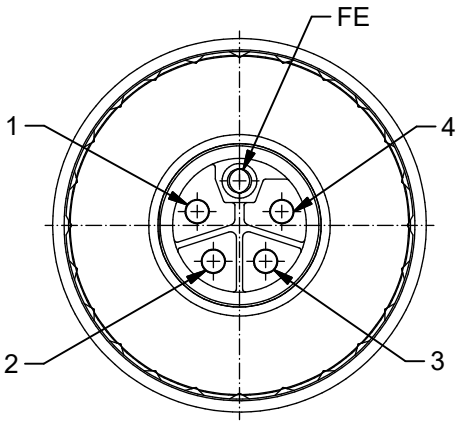

Technical specification:
Technische Daten:

Rated Voltage/ *Bemessungsspannung:*	63 V
Current rating/ *Strombelastbarkeit:* IEC 61076-2-111	16 A / 40 °C with/ *mit* 2,5 mm²
Insulation resistance/ *Isolationswiderstand:* IEC 60512	>=100 MΩ
Pollution degree/ *Verschmutzungsgrad:* IEC 60664-1	3/2
Degree of protection/ *Schutzart:* IEC 60529	IP 67, in mated condition/ *im verschraubten Zustand*
Temperature range/ *Umgebungstemperatur:*	-40° C ... +105° C
Mating cycles/ *Steckzyklen:* IEC 60512-9a	>=100

Materials/
Werkstoffe:

Contact/ *Kontakt:*	Cu alloy, Au over Ni
Contact carrier/ *Kontaktträger:*	PA, UL 94 V-0
Cable Sealing/ *Dichtung:*	Elastomere
O-Ring	Elastomere
Coupling nut/ *Überwurfmutter:*	Cu alloy, Ni
Housing/ *Gehäuse:*	PA6 GF, UL 94 V-0
Cable Gland/ *Kabelverschraubung:*	PA6 GF, UL 94 V-0

Installation specification/
Montagedaten:

Recommended torque/ *Empfohlenes Drehmoment:*	Contact/ *Kontakt:* 0,2 Nm Coupling nut/ *Überwurfmutter:* 0,6 Nm
Assembly instruction/ *Montageanleitung:*	790-982600

Part no./ *Art.-Nr.:*	Description/ *Bezeichnung:*	Pos/ *Pol:*
43 - 00556	SAL - 12L - RSC4FE - S / 250	4 + FE

dim. in mm

general tolerance/ *Allgemeintoleranz:*		
	0	± 0,50mm
	0,0	± 0,25mm
	0,00	± 0,10mm
	∡	± 5°

	Date/*Datum*	Name
drawn/ *gez.*	01.12.2022	K. Lojo Portas
appd./ *gepr..*	01.12.2022	S. Fischer

Male connector M12x1 L-coded, axial, field attachable, with screw termination

Stecker M12x1 L-codiert, axial, konfektionierbar, mit Schraubanschluss

Index: a Original

RoHS compliant /*konform*

scale/*Maßstab:* 1:1 (1:2; 2:1)

CONEC®

dwg no / *Z.-nr.:* 43K1A5486

DIN-A4

1 / 1

The reproduction, distribution and utilization of this document as well as the communication of its contents to others without express authorization is prohibited. Offenders will be held liable for the payment of damages. All rights reserved in the event of the grant of a patent, utility model or design.
Weitergabe sowie Vervielfältigung dieser Unterlage, Verwertung und Mitteilung seines Inhalts sind verboten, soweit nicht ausdrücklich gestattet. Zuwiderhandlungen verpflichten zu Schadenersatz. Alle Rechte für den Fall der Patent-, Gebrauchsmuster- oder Geschmacksmustereintragung vorbehalten.