Amphenol
Amphenol-Tuchel Electronics GmbH

Datenblatt

Gestanzte Crimpkontakte, versilbert, Crimpkontakt gestanzt, Einzelkontakt, Kontaktdurchmesser 1,6, Anschlussquerschnitt 0,5 - 1,5

Bestellnummer **VN01 016 0002 1**

Serie Kontakte

Unterserie Kontakt Gestanzte Crimpkontakte

ALLGEMEINE KENNWERTE		
kontaktdurchmesser		1,6 mm
leitung_isolierungsdurchmesser		1,8 - 2,8 mm
anschlussquerschnitt_von		0,5
anschlussquerschnitt_bis		1,5
anschlussquerschnitt_awg_von		20
anschlussquerschnitt_awg_bis		16
lieferform		Einzelkontakt
stueckzahl		2.000
einsatztyp_kontakt		Stift
kontakttyp		Crimpkontakt gestanzt
ELEKTRISCHE KENNWERTE		
durchgangswiderstand	DIN EN 60512-2-1, Test 2a / IEC 60512-2-1, Test 2a	< 5 mΩ

Amphenol

Amphenol-Tuchel Electronics GmbH

Datenblatt

Gestanzte Crimpkontakte, versilbert, Crimpkontakt gestanzt, Einzelkontakt, Kontaktdurchmesser 1,6, Anschlussquerschnitt 0,5 - 1,5

Bestellnummer **VN01 016 0002 1**

Serie	Kontakte
Unterserie	Kontakt Gestanzte Crimpkontakte

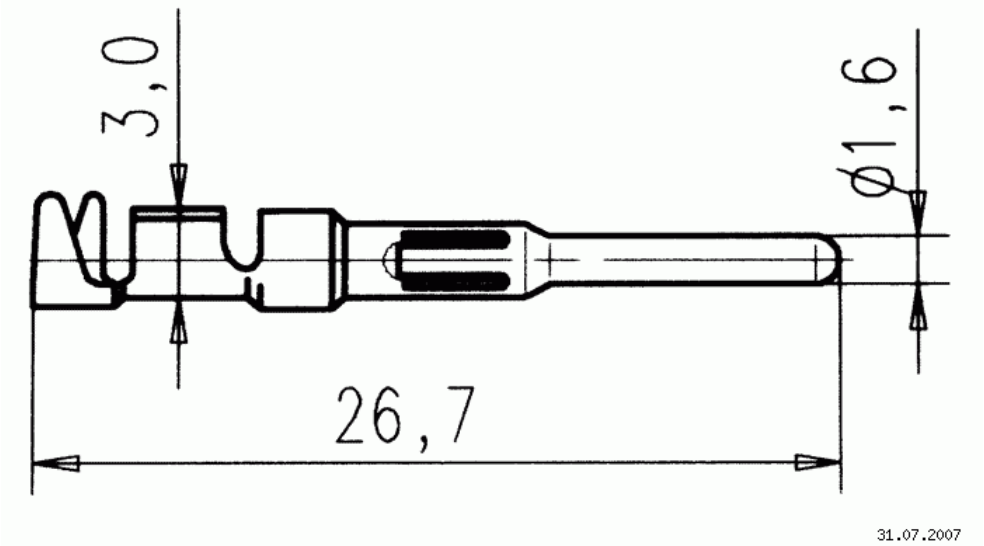

Maßzeichnung Abmessungen in mm (Inch)

Amphenol

Amphenol-Tuchel Electronics GmbH

Datenblatt

Gestanzte Crimpkontakte, versilbert, Crimpkontakt gestanzt, Einzelkontakt, Kontaktdurchmesser 1,6, Anschlussquerschnitt 0,5 - 1,5

Bestellnummer **VN01 016 0002 1**

Serie	Kontakte
Unterserie	Kontakt Gestanzte Crimpkontakte

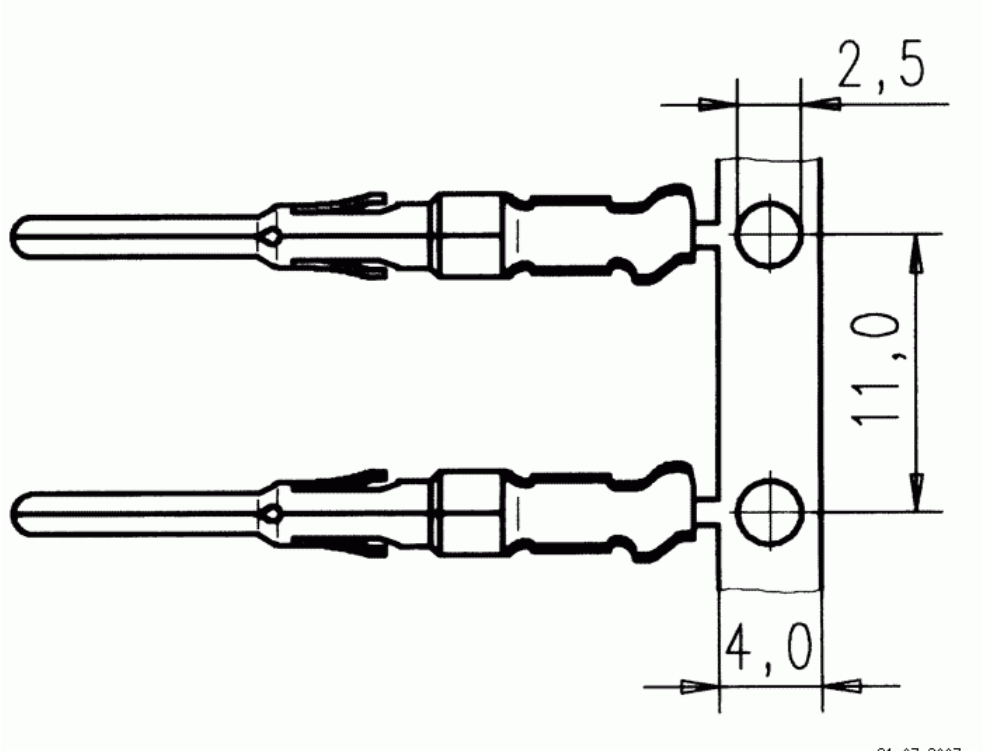

Montageausschnitt