図番＼色調	BODY/CAP	備考
K1009B01	白#1/白#1	
02	黒#1/黒#1	
03	グレー#1/グレー#1	

記号	来歴	年月日	氏名	承認

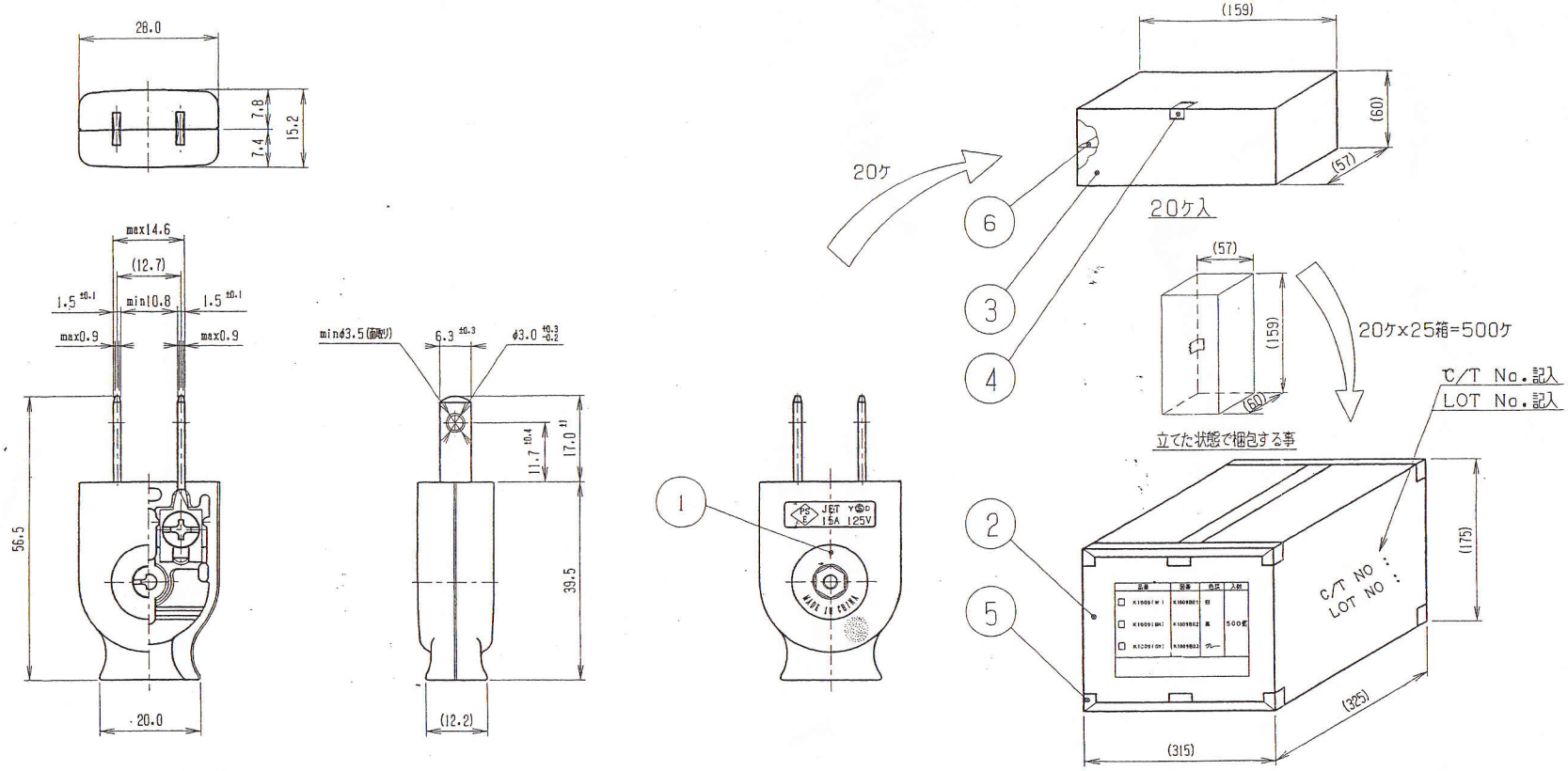

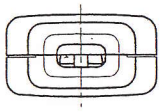

該当する品番に印をつける

品番	図番	色調	入数
☑ K1009(W)	K1009B01	白	500個
☐ K1009(BK)	K1009B02	黒	
☐ K1009(GY)	K1009B03	グレー	

外装箱片つま面表示

出図
15.1.15
技術部

部番	図番	品名	材質	処理	員数	備考
6	YT633043	仕切紙	コートボール 400g/m²		1/20	
5	Y649009	ガムテープ	巾50 黄#1		—	
4	Y649006	セロファンテープ	巾12 透明#1		—	
3	YT632132	内装箱	コートボール 400g/m²		1/20	
2	YT631233	外装箱	ダンボール (ダブルカートン)		1/500	
1	K1009A01~03	H型平形プラグ			1	

承認	検図	製図	単位	尺度	品名
1.10.'03 Y.NIIMURA	1.10.'03 Y.KURAMOCHI	1.10.'03 H.HIRAIDE	mm / inch	1:1	Assy H型平形プラグ

Y⊕D

図番 K1009B01~03

天