Auszug aus dem Online-Katalog

MNT-1 CH II

Artikelnummer: 2882255

http://eshop.phoenixcontact.ch/phoenix/treeViewClick.do?UID=2882255

Zwischenstecker mit Überspannungsschutz für Netzsteckdosen, optische Power- und Defektanzeige. Länderspezifische Ausführung: CH

Kaufmännische Daten	
EAN	4046356143547
VPE	1 Stück
Zolltarif	85363010
Gewicht	105.70 g

Produkthinweis

WEEE/RoHS konform seit: 10.10.2006

Bitte beachten Sie, dass die hier angegebenen Daten dem Online-Katalog entnommen sind. Die vollständigen Informationen und Daten entnehmen Sie bitte der Anwenderdokumentation unter http://www.download.phoenixcontact.de. Es gelten die Allgemeinen Nutzungsbedingungen für Internet-Downloads.

Technische Daten

Allgemein

Material Gehäuse	PA
Brennbarkeitsklasse nach UL 94	V0/HB
Farbe	schwarz

Normen für Luft- und Kriechstrecken	EN 60664-1
	IEC 60664-1
	IEC 61643-1
	EN 61643-11
Schutzart	IP20
Bauform	Zwischenstecker
Montageart	Stecken in Netzsteckdose
Umgebungstemperatur (Betrieb)	-25 °C ... 75 °C
Ländertypisch verwendbar in	CH
Wirkungsrichtung	L(N)-PE
Breite	63,00 mm
Höhe	75,50 mm
Länge	79,00 mm

Schutzschaltung

IEC Prüfklasse	III
EN Type	T3
Nennspannung U_N	230 V AC
Ableiter-Bemessungsspannung U_C (L-N)	275 V AC
Ableiter-Bemessungsspannung U_C (L-PE)	360 V AC
Nennfrequenz f_N	50 Hz
	60 Hz
Nennstrom I_N	16 A (≤ 30 °C)
Ableitstrom nach PE bei U_C	≤ 1 µA
Nennableitstossstrom I_n (8/20)µs	3 kA
Ableitstossstrom Imax (8/20)µs maximal	8 kA (> 100x 1 kA)
Kombinierter Stoss U_{OC}	4 kV
Energieabsorption symmetrisch	140 J (L-N(L))
Energieabsorption asymmetrisch	220 J (L(N)-PE)
Schutzpegel U_P (L-N)	≤ 1,2 kV (bei U_{OC})
	≤ 1 kV (bei 1 kA (8/20 µs))
Schutzpegel U_P (L-PE)	≤ 1,5 kV (bei U_{OC})
Schutzpegel U_P (N-PE)	≤ 1,5 kV (bei U_{OC})
Ansprechzeit tA (L-N)	≤ 25 ns
Ansprechzeit tA (L-PE)	≤ 100 ns
Erforderliche Vorsicherung maximal	16 A (gL/C)

Kurzschlussfestigkeit I_{CC} bei maximaler Vorsicherung (effektiv)	3 kA
Meldung Überspannungsschutz defekt	optisch

Anschlussdaten

Anschlussart IN	Schutzkontaktstecker
Anschlussart OUT	Schutzkontaktsteckdose

Normen

Normen/Bestimmungen	IEC 61643-1
	EN 61643-11
	VDE 0620-1
	IEC 60884-1
	NEK-HD 195 S6

Approbationen

Approbationen	GOST

Zeichnungen

Schaltplan

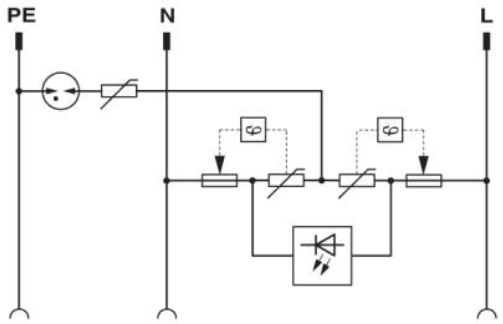

Adresse

PHOENIX CONTACT AG
Zürcherstrasse 22
8317 Tagelswangen,Schweiz
Tel ++41 (0) 52 354 55 55
Fax ++41 (0) 52 354 56 99
http://www.phoenixcontact.ch

Phoenix Contact
Technische Änderungen vorbehalten