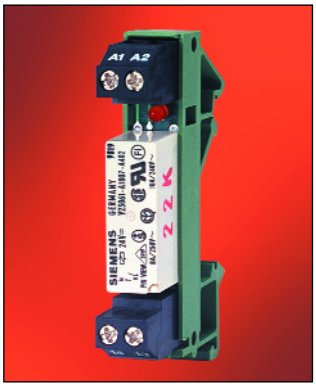

KRA-M4/1 LC

- 1 Schließer
- Dauerstrom 6 A
- LED Anzeige
- Baubreite 12,2 mm

Anschlussbild

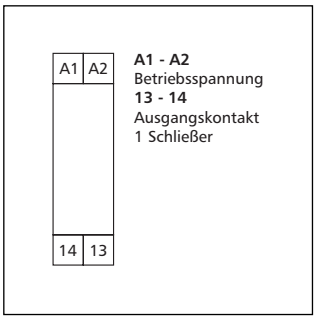

Gehäusemaße

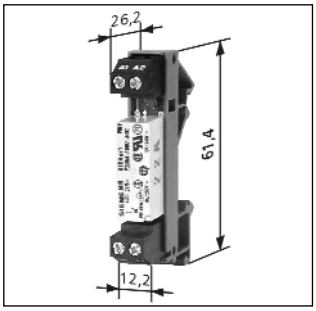

Schaltbild

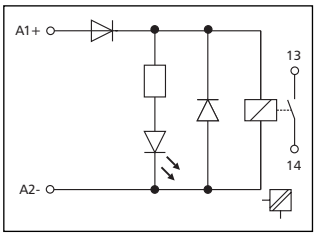

Technische Daten

Eingangsseite

Nennspannung U_N	24 V AC/DC 24 V DC
Stromaufnahme	13 mA
Nennspannungstoleranz	±10 %
Schutzbeschaltung	Freilaufdiode Verpolungsschutz
Betriebsanzeige	LED, rot
Ansprechzeit	10 ms
Rückfallzeit	5 ms

Ausgangsseite

Ausgangskontakt	1 Schließer
Kontaktwerkstoff	AgNi
Schaltspannung max.	250 V AC/DC
Einschaltstrom max.	8 A
Dauerstrom	6 A
Abschaltleistung (ohmsche Last)	24 V DC / 150 W
Empfohlen für Lasten	> 6 V DC / 1 mA
Kontakwiderstand Anfangswert	≤ 100 mΩ / 100 mA / 6 V
Mechanische Lebensdauer	$2x10^7$ Schaltspiele
Elektrische Lebensdauer bei max. Schaltlast	$1x10^5$ Schaltspiele
Schalthäufigkeit max. bei max. Strom	600 Schaltspiele
Isolation (VDE 0110/01.89)	
Bemessungsspannung	250 V
Überspannungskategorie	III
Verschmutzungsgrad	2
Prüfspannung Spule/Kontakt	4000 V AC 50 Hz / 1 min

Gehäuse

Bereich der relativen Luftfeuchte nach EN61812-1:	
Umgebungsklasse	3k3
Anschlussquerschnitt	2,5 mm^2
Einbaulage	beliebig
Farbe	grün
Gewicht	40 g
Gehäuseabmessung BxHxT	12,2 x 61,4 x 26,2 mm
Anreihbar	ohne Abstand
Betriebstemperaturbereich	- 20 °C ... + 55 °C
Lagertemperaturbereich	- 25 °C ... + 70 °C

Bestellnummer

Gerät		Bestellnummer
KRA-M4/1 LC	24 V AC/DC - 1 Schließer -	**110 650 13**
	24 V DC - 1 Schließer -	**110 650 25**